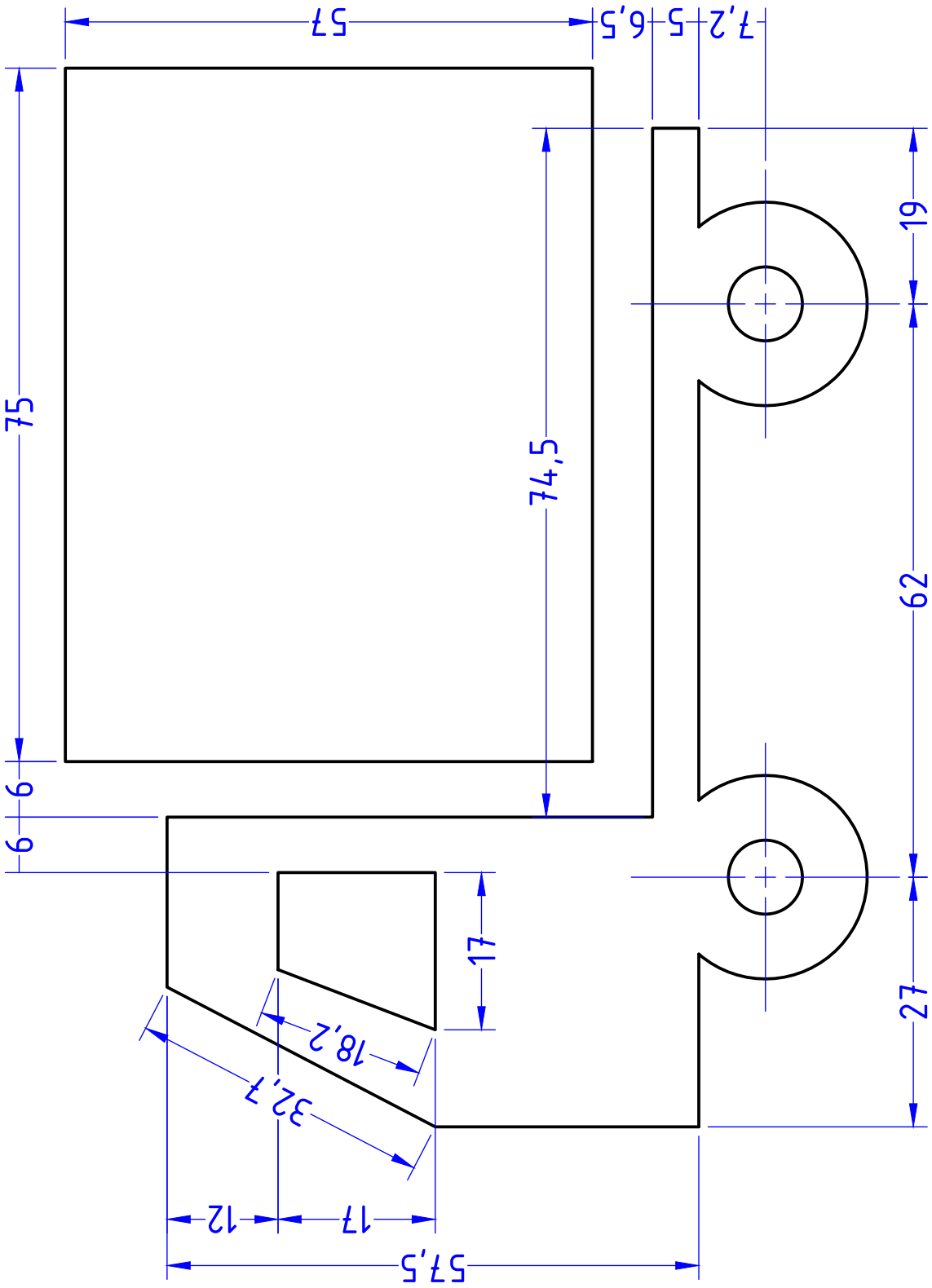

	Datum	Name	Kreisvolkshochschule Cochem-Zell
Gezeichnet	28.10.2023	Thomas	Ravenéstr. 17
Geprüft	08.11.2023	Thomas	56812 Cochem

M= 3:2 [mm]	StudyCadCam: 2D CAD EXERCISES 2D CAD Exercise 1137	Zeichnung C-1-Q